# 小径_モーターダンパー［電動式］ロータリーアクチュエーター［TUKASA］

［プラント用］［パイプサイズ］［SS・SUS］［SH:耐熱 400℃］［軸受付］［静圧 4.0KPa］［フランジ付］

EHPHMF-□□A-SHS/SHU

栄進空調株式会社

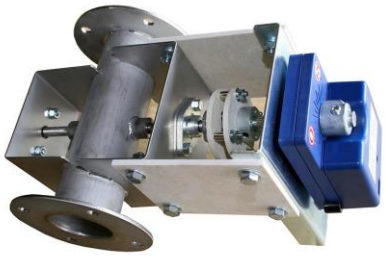

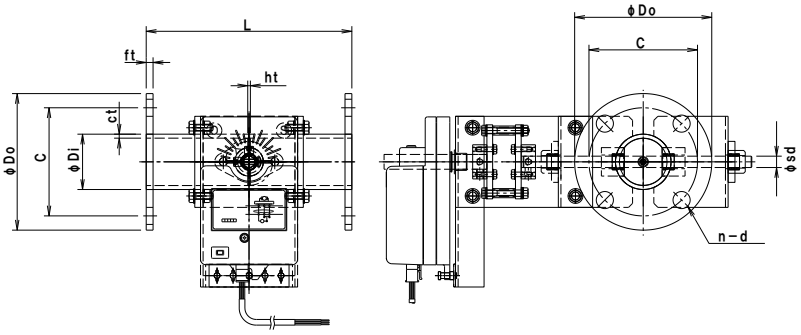


| 鋼板製 | EHPHMF－□□A SHS | | | | | | | |
|---|---|---|---|---|---|---|---|---|
| 形　式 | φDI | φDO | C | n－d | L | ft | ct | ht |
| EHPHMF－40A SHS | 48. 6 | 120 | 95 | 4－15 | 180 | 6. 0 | 3. 5 | 2. 3 |
| EHPHMF－50A SHS | 60. 5 | 130 | 105 | 4－15 | 180 | 6. 0 | 3. 8 | 2. 3 |
| EHPHMF－65A SHS | 76. 3 | 155 | 130 | 4－15 | 180 | 9. 0 | 4. 2 | 2. 3 |

| ステンレス製 | EHPHMF－□□A SHU | | | | | | | |
|---|---|---|---|---|---|---|---|---|
| 形　式 | φDI | φDO | C | n－d | L | ft | ct | ht |
| EHPHMF－40A SHU | 48. 6 | 120 | 95 | 4－15 | 180 | 6. 0 | 3. 0 | 2. 0 |
| EHPHMF－50A SHU | 60. 5 | 130 | 105 | 4－15 | 180 | 6. 0 | 3. 0 | 2. 0 |
| EHPHMF－65A SHU | 76. 3 | 155 | 130 | 4－15 | 180 | 10 | 3. 0 | 2. 0 |

## ⁝⁝耐熱 小径_モーターダンパー［電動式］の特徴

**○駆動部については別紙ダンパモーターのカタログをご参照ください。**

- ダンパー本体は鋼管製（パイプサイズ）
- 仕　　上　：SS 製　亜鉛メッキ（錆止め＋シルバー塗装）
  SUS製　溶接部酸洗い仕上げ
- フランジ仕様　：プレートフランジ式 JIS－5K（取付穴寸法）
- 全閉リーク率　：通　常 3～5%
  気密仕様 1～3% 加工精度を上げメタルタッチにて極力密閉性を上げます。
- 外部気密仕様　：シャフト部、スタッフィングボックスによるグランドパッキン式です。

- 耐 熱 温 度　：400℃用
- 静　　圧　：4. 0KPa
- 駆動モーター　：MB－1－N－24（TUKASA）AC／DC－24V on－off 制御
  オプション AC－100～240V・リミットスイッチ・比例制御

＊ 本製品は屋内仕様、清浄空気用です、排ガス等腐食性ガスについては別途お問い合せ下さい。